KLT-Y2MF-IMX258 V4.0

13MP Sony IMX258 MIPI-Schnittstelle M12 Fester Fokus Kameramodul

Vorderansicht

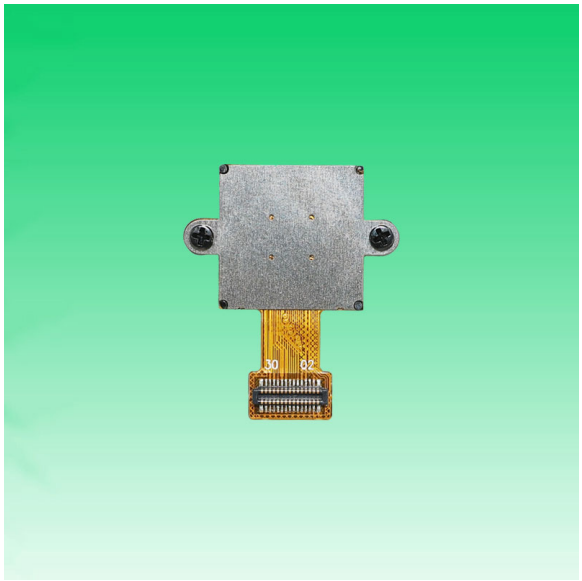

Rückansicht

Spezifikationen

Kameramodul Nr.	**KLT-Y2MF-IMX258 V4.0**
Auflösung	13MP
Bildsensor	IMX258
Sensorart	1/3.06"
Pixel Größe	1.12 um x 1.12 um
EFL	2.28 mm
F.NO	2.00
Pixel	4224 x 3136
Betrachtungswinkel	200.0°(DFOV) 200.0°(HFOV) 100.0°(VFOV)
Linsenabmessungen	14.60 x 14.60 x 12.82 mm
Modulgröße	25.75 x 22.00 mm
Modultyp	Fester Fokus
Schnittstelle	MIPI
Autofokus-VCM-Treiber-IC	Keiner
Linsenmodell	KLT-LENS-TRC-4175A2
Linsentyp	650 nm IR-Schnitt
Betriebstemperatur	-20°C to +70°C
Gegenstecker	BBR43-30KB533

www.KaiLapTech.com sales@KaiLapTech.com Tel: (852) 6908 1256 Fax: (852) 3017 6778

All rights reserved @ Kai Lap Technologies Group Ltd. Specifications subject to change without notice.

KLT-Y2MF-IMX258 V4.0

13MP Sony IMX258 MIPI-Schnittstelle M12 Fester Fokus Kameramodul

Ansicht von oben

Seitenansicht

Untersicht

Gegenstecker

www.KaiLapTech.com sales@KaiLapTech.com Tel: (852) 6908 1256 Fax: (852) 3017 6778

All rights reserved @ Kai Lap Technologies Group Ltd. Specifications subject to change without notice.

RoHS	
0	SIGNAL
1	GND
2	GND
3	GND
4	GND
5	NC
6	NC
7	SDA
8	DOVDD1.8V
9	SCL
10	DVDD1.2V
11	GND
12	XSHUTDOWN
13	MCN
14	NC
15	MCP
16	GND
17	MD0N
18	MCLK
19	MD0P
20	GND
21	MD1N
22	FLASH
23	MD1P
24	AVDD2.8V
25	VPP(NC)
26	AGND
27	MD2N
28	MD3N
29	MD2P
30	MD3P

Version	Information	Date
V1.0	First Version	6-24-2019
V3.0	Change senor I2C address	9-19-2021
V4.0	Change lens and holder	12-22-2021

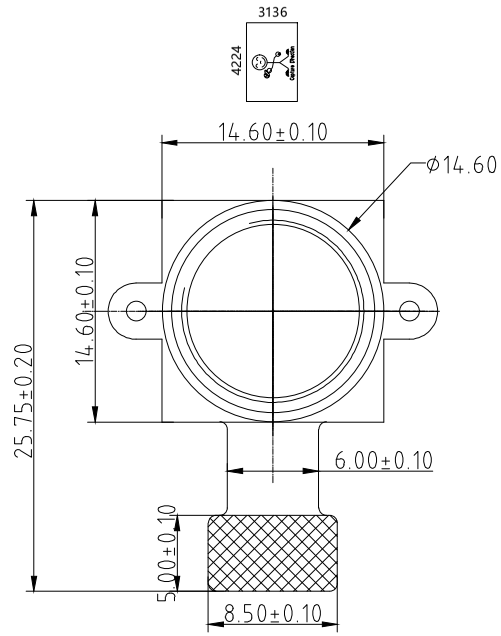

TOP VIEW

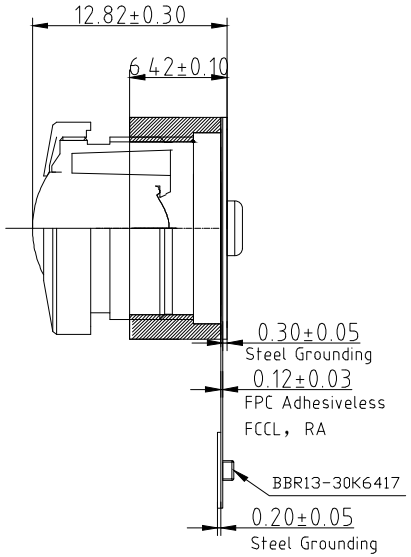

SIDE VIEW

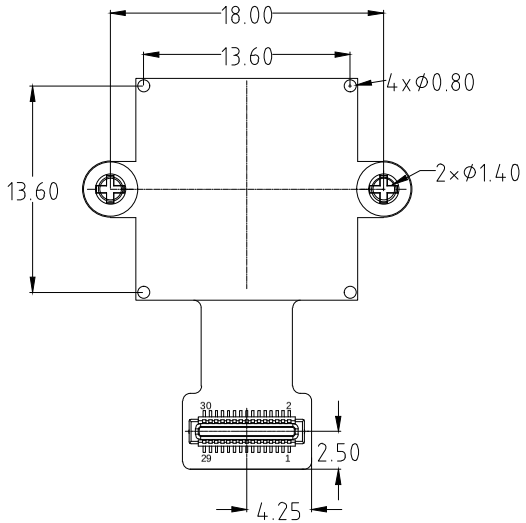

BOTTOM VIEW

NOTE:

1.Sensor I2C slave address:0x20

Parameters:

1、Sensor specification:

Image Sensor: IMX258

Pixel: 1.12um×1.12um

Lens Type: 1/3.06

Important Voltage Description: DVDD1.2V (external power supply);

2、Lens specification:

FOV: *200°(D),200°(H),100°(V)*

F/NO.: 2.0

TV distortion: <-31.6%

Focal length: 2.28mm

Composition: 2G4P+IR FILTER

IR Cut Coating: 650nm±10nm@50%

Kai Lap Technologies Group Ltd					
Designed By	Kevin	Model Name:	KLT-Y2MF-IMX258 V4.0		
Checked By	Aouly_Yan	Projection Type: Third Angle	Unit: mm	Material: ----------	
			Scale: 1:1	Sheet: 1 of 1	Version: 1/0

Lens Model: KLT-LENS-TRC-4175A2

NOTE:
1.All surfaces are AR coated
2.Material applied tally with ROHS standard
3.IR-corrective(Day&Night)

SPECIFICATION		
Sensor Type	OV9732(1/4)	OV4689(1/3)
Focal Length	1.65mm	
Total Length	12.00mm	
F/NO	2.00	
Max Image Circle	Ø5.24mm(200°)	
Optical FOV(D)	152°	200°
Optical FOV(H)	130°	200°
Optical FOV(V)	71°	100°
TV Distortion	<21%	<-14%(F-Dis)
Relative Illumination	>60%	>50%
Chief Ray Angle	<12°	<14°
Construction	2 Glass+4Plastic	
Operation Temperature	-30°C ~ +75°C	
Storage Temperature	-40°C ~ +85°C	

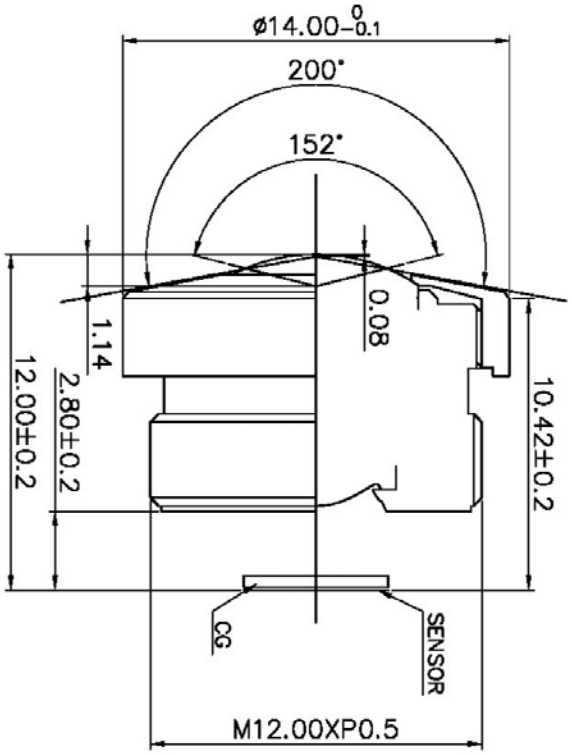

REV	DISCRIPTION	NAME	DATE
1			
2			
3			
4			

	NAME	DATE
DRAWN		
CHECKED		
APPROVED		

PART NAME

VIEW

SCALE 5:1

All rights reserved @ Kai Lap Technologies Group Ltd. Specifications subject to change without notice.

REV.	EC#	DESCRIPTION	DATE	DRAWN	CHECKED	APPROVED
A	TJECR10018-02	NEW RELEASE PER NPR10009	11/05/10'	RAIN	DICK.SON	HARDWARE
B	TJECR13014	B X1,AX1	05/13/13'	RAIN	Steve.M eng	Jeff

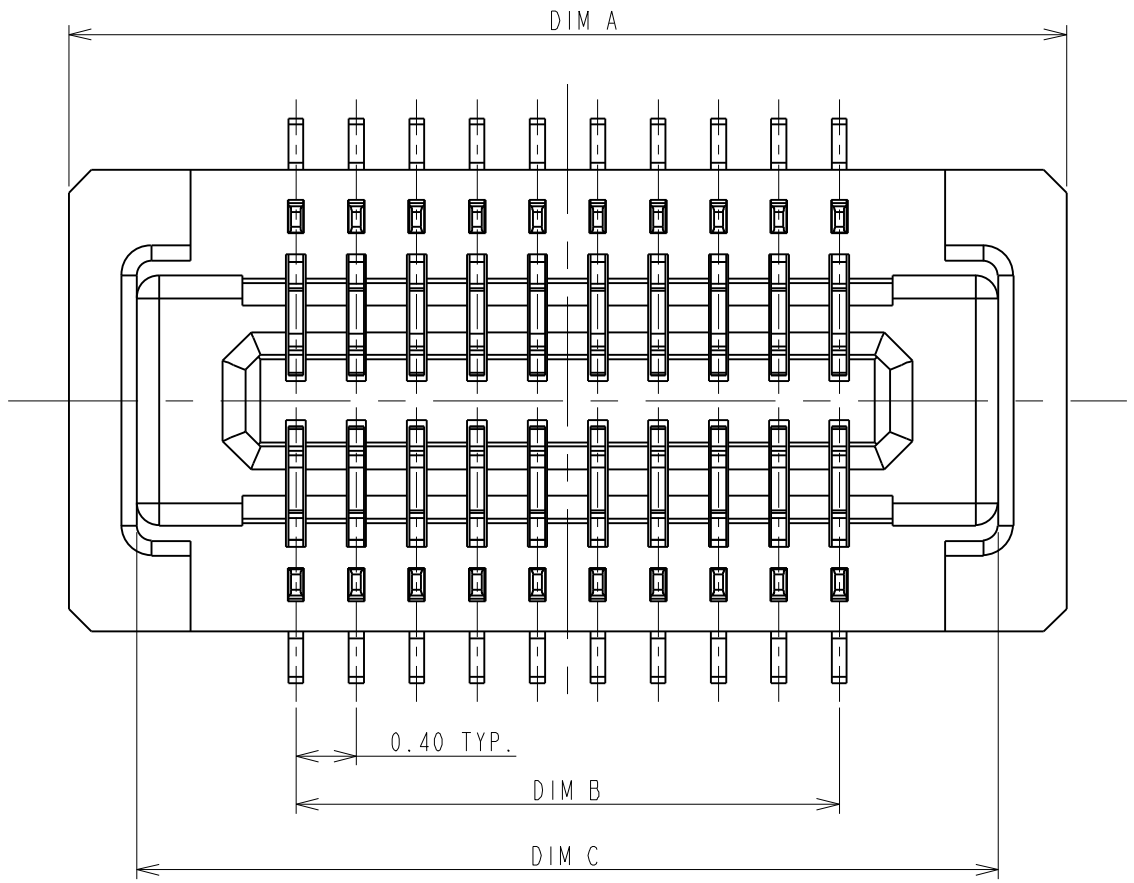

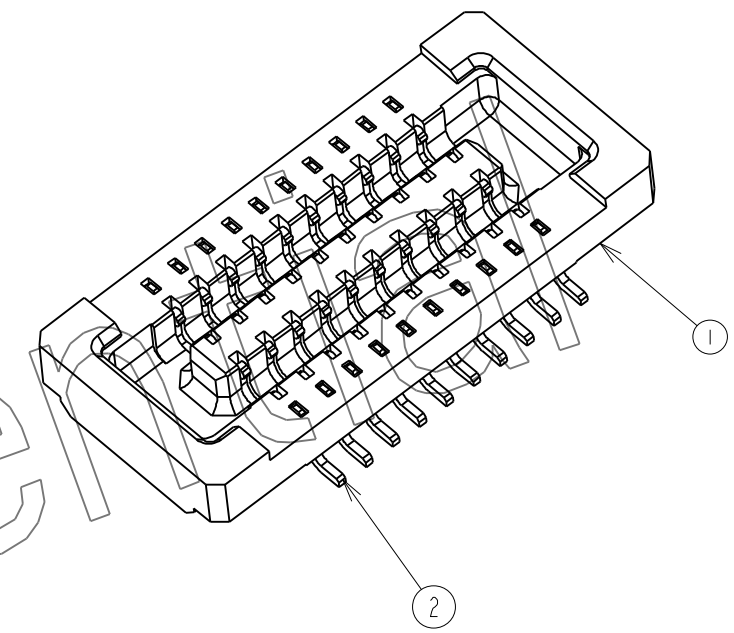

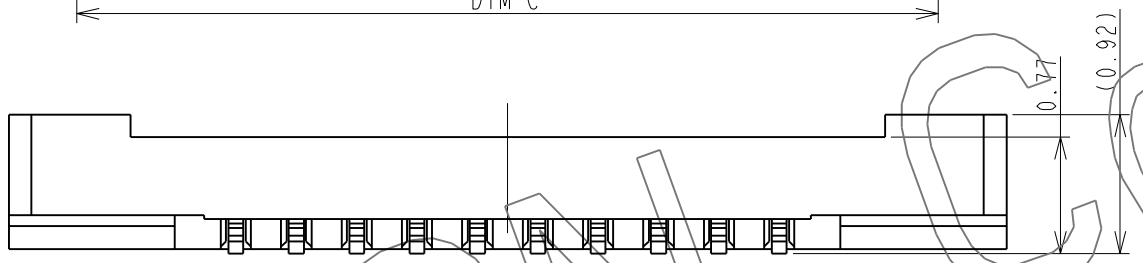

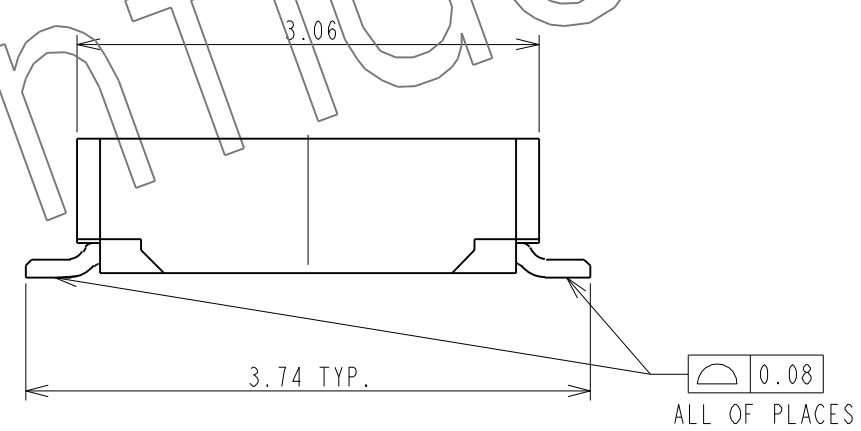

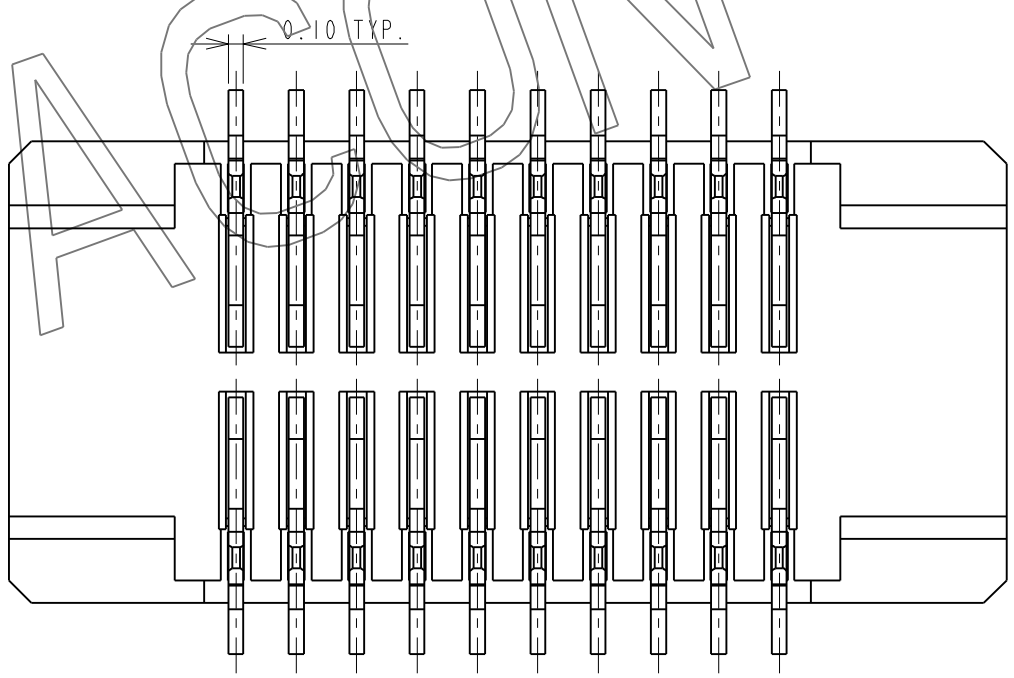

ACON confidential

ITEM	NAME	Q'TY	PART #	MATERIAL / FINISH
2	CONTACT	XX	T-BBR43-100X30	COPPER ALLOY/PLATING GOLD
1	HOUSING	1	1-BBR43-1XXX33	HIGH TEMP RESIN/UL 94 V-0

TOLERANCES UNLESS OTHERWISE SPECIFIED
GENERAL X. ±0.38
.X ±0.25
.XX ±0.13
.XXX ±0.05
ANGLES X°. ±3.0°
.X° ±2.0°
.XX° ±1.0°

SCALE 20:1
SHEET 1 OF 2
UNIT mm

		DATE
DRAWN	RAIN	04/15/10'
DESIGN	RAIN	04/15/10'
CHECKED	HARDWARE	04/24/10'
APPROVED	DICK.LEE	04/24/10'

CUSTOMER DRAWING

ACON ADVANCED— CONNECTEK INC.

TITLE
P0.4*H1.0mm BOARD TO BOARD
CONN.RECEPTACLE
WITHOUT HOLD DOWN

SERIES BBR
SIZE A3
DWG NO. C-BBR43-04-01
REV. B

This document and information contained herein are the property of Advanced Connectek Inc., copies are issued in strict confidence and shall not be reproduced or copied, or used as the basic of manufacture or sale of apparatus without permission

All materials meet the ACON's spec. environment-related substances management technical standard

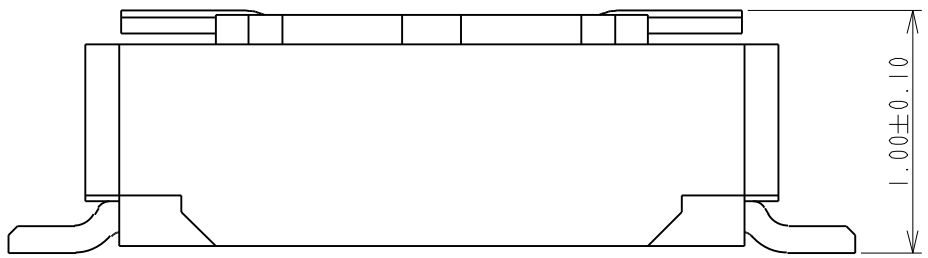

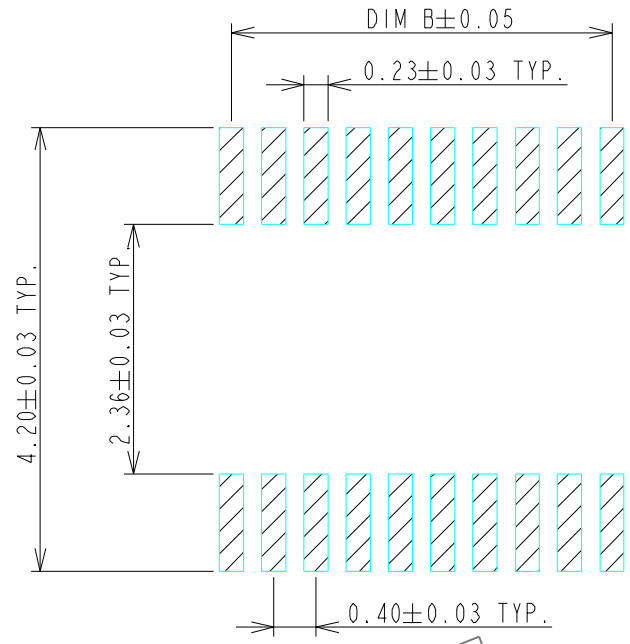

RECOMMENDED P.C.BOARD PATTERN DIMENSION (WITHOUT HOLD DOWN)

TABLE A:

POSITIONS	DIM A	DIM B	DIM C
10	4.61	1.60	3.71
14	5.41	2.40	4.51
16	5.81	2.80	4.91
18	6.21	3.20	5.31
20	6.61	3.60	5.71
22	7.01	4.00	6.11
24	7.41	4.40	6.51
26	7.81	4.80	6.91
30	8.61	5.60	7.71
32	9.01	6.00	8.11
34	9.41	6.40	8.51
40	10.61	7.60	9.71
44	11.41	8.4	10.51
48	12.21	9.20	11.31
50	12.61	9.60	11.71
54	13.41	10.40	12.51
60	14.61	11.60	13.71
70	16.61	13.60	15.71
80	18.61	15.60	17.71

PRODUCT NUMBERING CODE:

BBR43	-	XX	K	X	5	X	X
1		2	3	4	5	6	7

1.PRODUCTION CODE:

BBR43:BOARD TO BOARD 0.4 PITCH RECEPTACLE

2.POSITIONS:

XX: POSITIONS(SEE TABLE A

3.INSULATOR COLOR:

K: BLACK

4.CONTACT PLATING:

1:GOLD 1u" MIN

2.GOLD 5u" MIN

3:GOLD 10u" MIN

B:GOLD 4u" MIN FOR SPOT PLATING

ALL OVER Ni 50~100u"

5.TYPE OF HEIGHT:

5: H=0.77mm

6. TYPE OF HOLD DOWN:

3: WITHOUT HOLD DOWN

7.OTHER

2: WITH POST,FINISHED PRODUCTS

3: WITHOUT POST,FINISHED PRODUCTS

NOTES:

1.0: RATING:

1.1: VOLTAGE:60V AC/DC

1.2: CURRENT:0.5 AMPS

1.3: OPERATION TEMPERATURE:-40°C TO +85°C

2.0: ELECTRICAL CHARACTERISTIC:

2.1: CONTACT RESISTANCE: 50 mΩ MAX INITIAL

2.2: INSULATION RESISTANCE: 1000 MΩ MIN INITIAL

2.3: DIELECTIC WITHSTANDING VOLTAGE: 250V AC FOR ONE MINUTE

3.0 TOLERANCES UNLESS OTHERWISE SPECIFIED

GENERAL: DIMENSION >10.00 ±0.13

DIMENSION 5.00~10.00 ±0.10

DIMENSION <5.00 ±0.05

△B 4.0 ALL COPLANARITY IS 0.08mm MAX.BEFORE REFLOW

ALL COPLANARITY IS 0.10mm MAX.AFTER REFLOW

ACON Confidential

TOLERANCES UNLESS OTHERWISE SPECIFIED GENERAL X. ±0.38 .X ±0.25 .XX ±0.13 .XXX ±0.05 ANGLES X°. ±3.0° .X° ±2.0° .XX° ±1.0°	DRAWN RAIN	DATE 04/15/10'	ACON ADVANCED— CONNECTEK INC.
	DESIGN RAIN	DATE 04/15/10'	
	CHECKED HARDWARE	DATE 04/24/10'	TITLE P0.4*H1.0mm BOARD TO BOARD CONN.RECEPTACLE WITHOUT HOLD DOWN
SCALE 20:1	APPROVED DICK.LEE	DATE 04/24/10'	
SHEET 2 OF 2			SERIES BBR / SIZE A3
UNIT mm	CUSTOMER DRAWING		DWG NO. C-BBR43-04-01 / REV. B

This document and information contained herein are the property of Advanced Connectek Inc., copies are issued in strict confidence and shall not be reproduced or copied, or used as the basic of manufacture or sale of apparatus without permission

All materials meet the ACON's spec. environment-related substances management technical standard

SONY

[Product Brief]

Ver.1.0

IMX258

Diagonal 5.867 mm (Type 1/3.06) 13Mega-Pixel CMOS Image Sensor with Square Pixel for Color Cameras

Description

IMX258 is a diagonal 5.867mm (Type 1/3.06) 13 Mega-pixel CMOS active pixel type stacked image sensor with a square pixel array. It adopts Exmor RS™ technology to achieve high speed image capturing by column parallel A/D converter circuits and high sensitivity and low noise image (comparing with conventional CMOS image sensor) through the backside illuminated imaging pixel structure. R, G, and B pigment primary color mosaic filter is employed. By introducing spatially multiplexed exposure technology, high dynamic range still pictures and movies are achievable. It
equips an electronic shutter with variable integration time. It operates with three power supply voltages: analog 2.7 V, digital 1.2 V and 1.8 V for input/output interface and achieves low power consumption.
In addition, this product is designed for use in cellular phone and tablet pc. When using this for another application, Sony does not guarantee the quality and reliability of product. Therefore, don't use this for applications other than cellular phone and tablet pc. Consult your Sony sales representative if you have any questions.

Functions and Features

- Back-illuminated and stacked CMOS image sensor Exmor RSTM
- Phase Detection pixel data output for Phase Detection Auto Focus
- High Dynamic Range (HDR) mode with raw data output.
- High signal to noise ratio (SNR).
- Full resolution @30fps (Normal / HDR). 4K2K @30fps (Normal / HDR) 1080p @60fps (Normal)
- Output video format of RAW10/8.
- Pixel binning readout and V sub-sampling function.
- Independent flipping and mirroring.
- CSI-2 serial data output (MIPI 2lane/4lane, Max. 1.3Gbps/lane, D-PHY spec. ver. 1.1 compliant)
- 2-wire serial communication.
- Two PLLs for independent clock generation for pixel control and data output interface.
- Dynamic Defect Pixel Correction.
- Fast mode transition. (on the fly)
- Dual sensor synchronization operation.
- 4K bit of OTP ROM for users.
- Built-in temperature sensor.

Device Structure

- CMOS image sensor
- Image size : Diagonal 5.867 mm (Type 1/3.06)
- Total number of pixels : 4224 (H) × 3192 (V) approx. 13.48 M pixels
- Number of effective pixels : 4224 (H) × 3144 (V) approx. 13.28 M pixels
- Number of active pixels : 4208 (H) × 3120 (V) approx. 13.13 M pixels
- Chip size : 5.990 mm (H) × 3.908 mm (V)
- Unit cell size : 1.12 μm (H) × 1.12 μm (V)
- Substrate material : Silicon

System block diagram

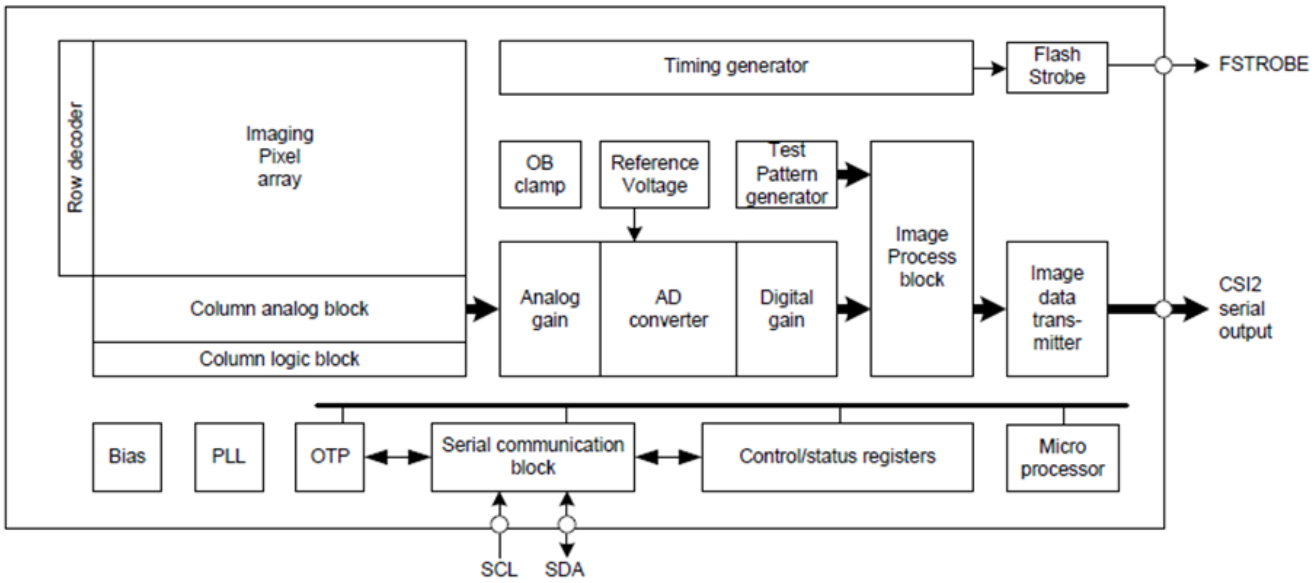

Exmor RS

* Exmor RS is a trademark of Sony Corporation. The Exmor RS is a Sony's CMOS image sensor with high-resolution, high-performance and compact size by replacing a supporting substrate in Exmor R™ which changed fundamental structure of Exmor™ pixel adopted column parallel A/D converter to back-illuminated type, with layered chips formed signal processing circuits.

Referenztabelle für die Pinbelegungsdefinition des Kameramoduls

OmniVision Sony Himax Samsung On-Semi Aptina Himax GalaxyCore PixArt Bildsensoren	
Pin Signal	**Beschreibung**
DGND GND	Masse für digitale Schaltung
AGND	Masse für analoge Schaltung
PCLK DCK	DVP-PCLK-Ausgang
XCLR PWDN XSHUTDOWN STANDBY	Abschalten aktiv hoch mit internem Pulldown-Widerstand
MCLK XVCLK XCLK INCK	Systemeingangsuhr
RESET RST	Aktiv Low mit internem Pull-up-Widerstand zurücksetzen
NC NULL	keine Verbindung
SDA SIO_D SIOD	SCCB-Daten
SCL SIO_C SOIC	SCCB-Eingangstakt
VSYNC XVS FSYNC	DVP-VSYNC-Ausgang
HREF XHS	DVP-HREF-Ausgang
DOVDD	Strom für E/A-Schaltung
AFVDD	Strom für VCM-Schaltung
AVDD	Strom für analoge Schaltung
DVDD	Strom für digitale Schaltung
STROBE FSTROBE	Strobe-Ausgang
FSIN	Synchronisieren Sie das VSYNC-Signal vom anderen Sensor
SID	SCCB letzte Bit-ID-Eingabe
ILPWM	mechanische Shutter-Ausgangsanzeige
FREX	Rahmenbelichtung / mechanischer Verschluss
GPIO	Allzweckeingänge
SLASEL	I2C-Slave-Adresse auswählen
AFEN	CEN-Chip aktivieren aktiv hoch auf VCM-Treiber-IC
MIPI Schnittstelle	
MDN0 DN0 MD0N DATA_N DMO1N	MIPI 1st negative Ausgabe der Datenspur
MDP0 DP0 MD0P DATA_P DMO1P	MIPI 1st positiver Ausgang der Datenspur
MDN1 DN1 MD1N DATA2_N DMO2N	MIPI 2nd negative Ausgabe der Datenspur
MDP1 DP1 MD1P DATA2_P DMO2P	MIPI 2nd positiver Ausgang der Datenspur
MDN2 DN2 MD2N DATA3_N DMO3N	MIPI 3rd negative Ausgabe der Datenspur
MDP2 DP2 MD2P DATA3_P DMO3P	MIPI 3rd positiver Ausgang der Datenspur
MDN3 DN3 MD3N DATA4_N DMO4N	MIPI 4th negative Ausgabe der Datenspur
MDP3 DP3 MD3P DATA4_P DMO4P	MIPI 4th positiver Ausgang der Datenspur
MCN CLKN CLK_N DCKN	MIPI Uhr negativer Ausgang
MCP CLKP MCP CLK_P DCKN	MIPI Takt positiver Ausgang
DVP Parallel Schnittstelle	
D0 DO0 Y0	DVP Datenausgabeport 0
D1 DO1 Y1	DVP Datenausgabeport 1
D2 DO2 Y2	DVP Datenausgabeport 2
D3 DO3 Y3	DVP Datenausgabeport 3
D4 DO4 Y4	DVP Datenausgabeport 4
D5 DO5 Y5	DVP Datenausgabeport 5
D6 DO6 Y6	DVP Datenausgabeport 6
D7 DO7 Y7	DVP Datenausgabeport 7
D8 DO8 Y8	DVP Datenausgabeport 8
D9 DO9 Y9	DVP Datenausgabeport 9
D10 DO10 Y10	DVP Datenausgabeport 10
D11 DO11 Y11	DVP Datenausgabeport 11

www.KaiLapTech.com sales@KaiLapTech.com Tel: (852) 6908 1256 Fax: (852) 3017 6778

All rights reserved @ Kai Lap Technologies Group Ltd. Specifications subject to change without notice.

CMOS CAMERA MODULES

your BEST camera module partner

Kameraanwendungen

www.KaiLapTech.com sales@KaiLapTech.com Tel: (852) 6908 1256 Fax: (852) 3017 6778

All rights reserved @ Kai Lap Technologies Group Ltd. Specifications subject to change without notice.

Kamera-Zuverlässigkeitstest

Reliability Inspection Item			Testmethode	Akzeptanzkriterium
Kategorie		Artikel		
Umwelt	Lager Temperatur	Hoch 60°C 96 Std	Temperaturkammer	Keine anormale Situation
		Niedrig -20°C 96 Std	Temperaturkammer	Keine anormale Situation
	Betriebs Temperatur	Hoch 60°C 24 Std	Temperaturkammer	Keine anormale Situation
		Niedrig -20°C 24 Std	Temperaturkammer	Keine anormale Situation
	Feuchtigkeit	60°C 80% 24 Std	Temperaturkammer	Keine anormale Situation
	Thermischer Schock	Hoch 60°C 0.5 Std Niedrig -20°C 0.5 Std Radfahren rein 24 Std	Temperaturkammer	Keine anormale Situation
Physisch	Falltest (Im freien Fall)	Ohne Verpackung 60cm	10 Mal auf Holzboden	Elektrisch funktionsfähig
		Mit Paket 60cm	10 Mal auf Holzboden	Elektrisch funktionsfähig
	Vibrations Test	50Hz X-Axis 2mm 30 Minuten	Vibrationstisch	Elektrisch funktionsfähig
		50Hz Y-Axis 2mm 30 Minuten	Vibrationstisch	Elektrisch funktionsfähig
		50Hz Z-Axis 2mm 30 Minuten	Vibrationstisch	Elektrisch funktionsfähig
	Zugfestigkeit des Kabels Krafttest	Gewicht laden 4 kg 60 Sekunden Radfahren rein 24 Std	Zugprüfmaschine	Elektrisch funktionsfähig
Elektrisch	ESD-Test	Kontaktaufnahme 2 KV	ESD-Prüfmaschine	Elektrisch funktionsfähig
		Luftentladung 4 KV	ESD-Prüfmaschine	Elektrisch funktionsfähig
	Alterungstest	On/Off 30 Sekunden Radfahren rein 24 Std	Stromschalter	Elektrisch funktionsfähig
	USB-Anschluss	On/Off 250 Mal	Einstecken und ausstecken	Elektrisch funktionsfähig

All rights reserved @ Kai Lap Technologies Group Ltd. Specifications subject to change without notice.

CMOS CAMERA MODULES

Kamerainspektionsstandard

your BEST camera module partner

Inspektionsgegenstand			Untersuchungsmethode	Inspektionsstandard
Kategorie		Artikel		
Aussehen	FPC oder PCB	Farbe	Das bloße Auge	Größere Unterschiede sind nicht zulässig.
		Zerrissen/gehackt werden	Das bloße Auge	Das Freilegen von Kupferrissen ist nicht zulässig.
		Markierung	Das bloße Auge	Klar, erkennbar (innerhalb von 30 cm Entfernung)
	Halterin	Kratzer	Das bloße Auge	Die Freilegung von Rissen im Inneren ist nicht zulässig
		Lücke	Das bloße Auge	Erfüllen Sie den Höhenstandard
		Schraube	Das bloße Auge	Stellen Sie sicher, dass Schrauben vorhanden sind (falls vorhanden)
		Schaden	Das bloße Auge	Die Freilegung von Rissen im Inneren ist nicht zulässig
	Linse	Kratzen	Das bloße Auge	Keine Auswirkung auf den Auflösungsstandard
		Kontamination	Das bloße Auge	Keine Auswirkung auf den Auflösungsstandard
		Ölfilm	Das bloße Auge	Keine Auswirkung auf den Auflösungsstandard
		Abdeckband	Das bloße Auge	Kein Problem beim Aussehen.
Funktion	Bild	Keine Kommunikation	Testboard	Nicht erlaubt
		Helles Pixel	Tafel	Im Image Center nicht erlaubt
		Dunkles Pixel	Weiße Tafel	Im Image Center nicht erlaubt
		Verschwommen	Das bloße Auge	Nicht erlaubt
		Kein Bild	Das bloße Auge	Nicht erlaubt
		Vertikale Linie	Das bloße Auge	Nicht erlaubt
		Horizontale Linie	Das bloße Auge	Nicht erlaubt
		Kleines Leck	Das bloße Auge	Nicht erlaubt
		Blinkendes Bild	Das bloße Auge	Nicht erlaubt
		Prellung	Inspektionslehre	Nicht erlaubt
		Auflösung	Diagramm	Folgt dem Diagrammstandard für ausgehende Inspektionen
		Farbe	Das bloße Auge	Kein Problem
		Lärm	Das bloße Auge	Nicht erlaubt
		Ecke dunkel	Das bloße Auge	Weniger als 100 x 100 Pixel
		Farbauflösung	Das bloße Auge	Kein Problem
Abmessungen		Höhe	Das bloße Auge	Befolgt Zulassungsdatenblatt
		Breite	Das bloße Auge	Befolgt Zulassungsdatenblatt
		Länge	Das bloße Auge	Befolgt Zulassungsdatenblatt
		Gesamt	Das bloße Auge	Befolgt Zulassungsdatenblatt

www.KaiLapTech.com sales@KaiLapTech.com Tel: (852) 6908 1256 Fax: (852) 3017 6778

All rights reserved @ Kai Lap Technologies Group Ltd. Specifications subject to change without notice.

KLT-Paketlösungen

KLT Kameramodul

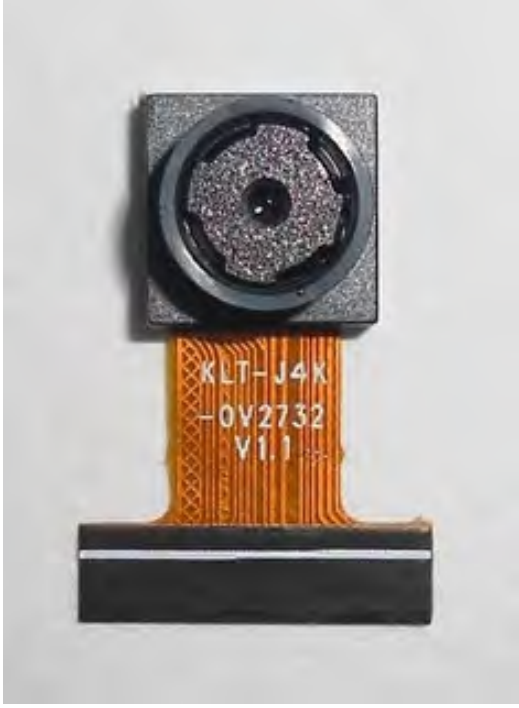

Komplett mit Linsenschutzfolie

Tablett mit Gitter und Raum

Legen Sie die Kameras auf das Tablett

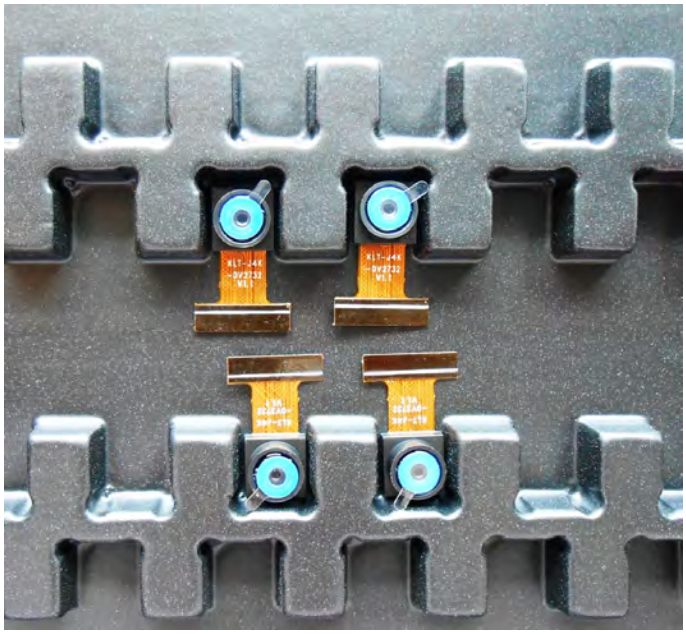

www.KaiLapTech.com sales@KaiLapTech.com Tel: (852) 6908 1256 Fax: (852) 3017 6778

All rights reserved @ Kai Lap Technologies Group Ltd. Specifications subject to change without notice.

Paketlösung für Kameramodule

Volles Tablett mit Kameras

Abdeckschale mit Deckel

In Antistatikbeutel stecken

Staubsaugen Sie den antistatischen Beutel

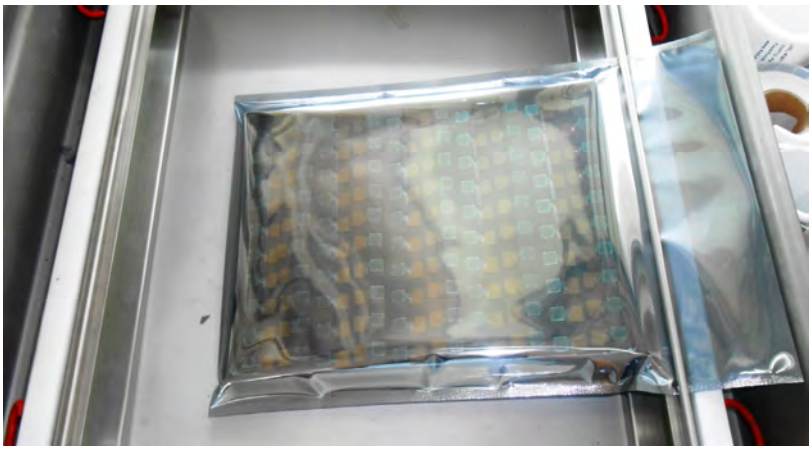

www.KaiLapTech.com sales@KaiLapTech.com Tel: (852) 6908 1256 Fax: (852) 3017 6778

All rights reserved @ Kai Lap Technologies Group Ltd. Specifications subject to change without notice.

Paketlösung für Kameramodule

Versiegelter Vakuumbeutel mit Etiketten
1. Modell und Beschreibung 2. Menge 3. Versanddatum 4. Achtung

www.KaiLapTech.com sales@KaiLapTech.com Tel: (852) 6908 1256 Fax: (852) 3017 6778

All rights reserved @ Kai Lap Technologies Group Ltd. Specifications subject to change without notice.

Paketlösung für große Bestellungen

Schaumstoffplatten zwischen die Tabletts legen

Schaumstoffplatten sind etwas größer als Tabletts

Legen Sie Schaumstoffplatten und Tabletts in die Schachtel

Schaumstoffplatten sind eng anliegende Box

www.KaiLapTech.com sales@KaiLapTech.com Tel: (852) 6908 1256 Fax: (852) 3017 6778

All rights reserved @ Kai Lap Technologies Group Ltd. Specifications subject to change without notice.

Paketlösung für kleine Bestellungen

Legen Sie die Schaumstoffplatten und Tabletts in die kleine Schachtel

Schaumstoffplatten passen gut in die kleine Box

Paket in kleiner Box für den Versand

Legen Sie kleine Kartons in größere Kartons

www.KaiLapTech.com sales@KaiLapTech.com Tel: (852) 6908 1256 Fax: (852) 3017 6778

All rights reserved @ Kai Lap Technologies Group Ltd. Specifications subject to change without notice.

Carbon Box Paketlösung

Verschließen Sie die Carbonbox

Beschriftete Schachtel mit Endverpackung

Versandfertige Karbonbox
1. Lieferadresse und Telefonnummer 2. Box-Nr. und Versanddatum
3. Zerbrechliche Vorsicht

All rights reserved @ Kai Lap Technologies Group Ltd. Specifications subject to change without notice.

Lösung für Musterbestellungspakete

Legen Sie die Probe in einen kleinen antistatischen Beutel

Stecken Sie die Anschlüsse in den kleinen antistatischen Beutel

Musteretiketten auf dem kleinen Beutel
1. Kameramodul oder Anschlussmodell 2. Lieferdatum und Menge 3. Achtung

www.KaiLapTech.com sales@KaiLapTech.com Tel: (852) 6908 1256 Fax: (852) 3017 6778

All rights reserved @ Kai Lap Technologies Group Ltd. Specifications subject to change without notice.

Steckverbinder Paketlösung für große Bestellungen

Steckverbinder in einem Rad

Steckverbinder im Rad beschriften

Das Rad passt perfekt in die Box

Steckerbox versandfertig

www.KaiLapTech.com sales@KaiLapTech.com Tel: (852) 6908 1256 Fax: (852) 3017 6778

All rights reserved @ Kai Lap Technologies Group Ltd. Specifications subject to change without notice.

CMOS CAMERA MODULES

your BEST camera module partner

Unternehmen Kai Lap Technologies (KLT)

Kai Lap Technologies Group Limited. (KLT) wurde 2009 gegründet und ist ein technologiegetriebener Hersteller der nächsten Generation, der sich auf Forschung, Design und Produktion von Audio- und Videoprodukten spezialisiert hat. KLT verfügt über 20.000 Quadratfuß automatisierte Fabriken mit 100 Mitarbeitern und einem jährlichen Durchsatz von 30.000.000 Kameraeinheiten.

KLT bietet OEM-, ODM-Design, Auftragsfertigung und baut die Kameraprodukte. Sie können uns die Anforderungen auch mit einem Handentwurf übermitteln, unser Vertrieb und unsere Technik arbeiten zusammen, um Ihre Anforderungen zu erfüllen. Wir verstehen uns als Ihr langfristiger Partner bei der Entwicklung praktischer und innovativer Lösungen.

Unser Team deckt alles von der ersten Konzeptentwicklung bis zum Massenprodukt ab. KLT ist spezialisiert auf kundenspezifisches Kameradesign, Rohmaterial, Elektrotechnik, Firmware-/Softwareentwicklung, Produkttests und Verpackungsdesign. Unsere erfahrenen strategischen Versorgungssysteme bieten eine robuste und zuverlässige Fertigungskapazität für Aufträge unterschiedlicher Größe.

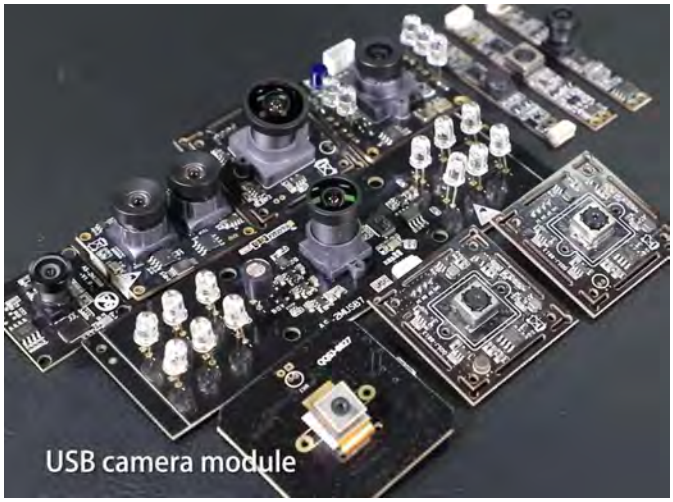

Eingeschränkte Garantie

KLT gewährt die folgende eingeschränkte Garantie, wenn Sie das/die Produkt(e) direkt von der Firma KLT oder von der Website von KLT, www.KaiLapTech.com, gekauft haben. Produkte, die von anderen Verkäufern oder Quellen gekauft wurden, fallen nicht unter diese beschränkte Garantie. KLT garantiert, dass das/die Produkt(e) bei normalem Gebrauch für einen Zeitraum von einem (1) Jahr ab dem Datum, an dem Sie das Produkt erhalten („Garantiezeitraum“), frei von Material- und Verarbeitungsfehlern sind.

Für alle Produkte, die während des Garantiezeitraums Material- oder Verarbeitungsfehler enthalten oder entwickeln, wird KLT nach eigenem Ermessen entweder: (i) die Produkte reparieren; (ii) das/die Produkt(e) durch ein neues oder generalüberholtes Produkt(e) ersetzen (Ersatzprodukt(e) sind von identischem Modell oder funktionell gleichwertig); oder (iii) Ihnen den Preis erstatten, den Sie für das/die Produkt(e) gezahlt haben.

Diese eingeschränkte Garantie von KLT ist ausschließlich auf Reparatur und/oder Ersatz zu den oben genannten Bedingungen beschränkt. KLT ist nicht zuverlässig oder verantwortlich für nachfolgende Ereignisse.

www.KaiLapTech.com sales@KaiLapTech.com Tel: (852) 6908 1256 Fax: (852) 3017 6778

All rights reserved @ Kai Lap Technologies Group Ltd. Specifications subject to change without notice.

KLT Stärke

Leistungsstarke Fabrik

Professioneller Service

Versprochene Lieferung

www.KaiLapTech.com sales@KaiLapTech.com Tel: (852) 6908 1256 Fax: (852) 3017 6778

All rights reserved @ Kai Lap Technologies Group Ltd. Specifications subject to change without notice.